REV.	MODIFICATIONS / MODIFICACIONES	APPROVED / APROBADO	DATE / FECHA
1	First release / Primer lanzamiento		

F05559

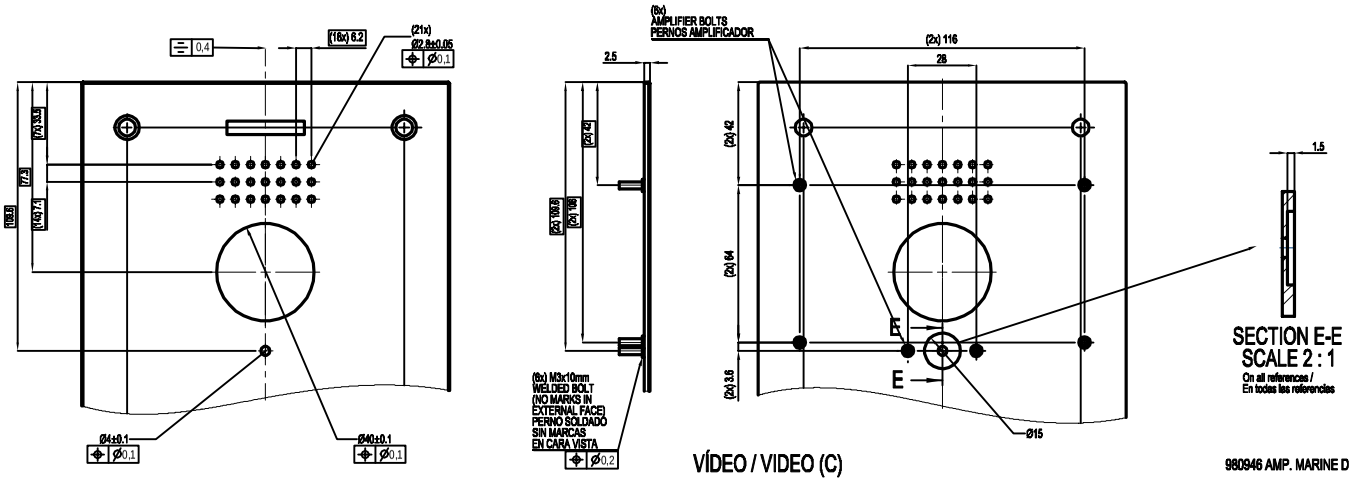

VÍDEO / VIDEO (C)

1:1

ASSEMBLY

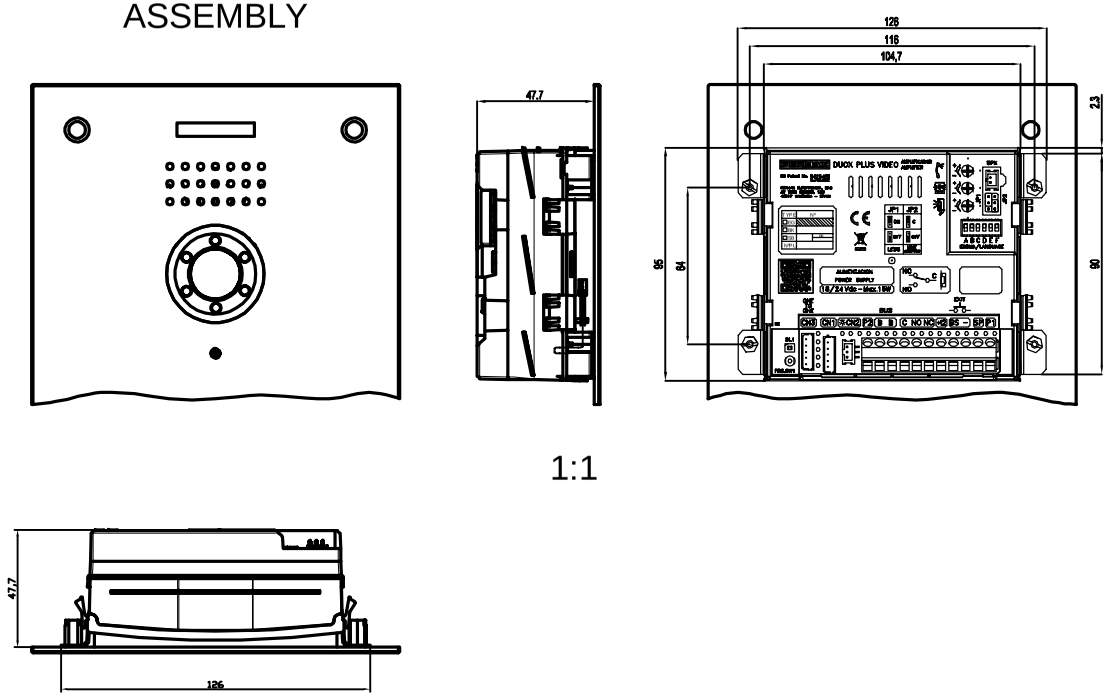

1:1

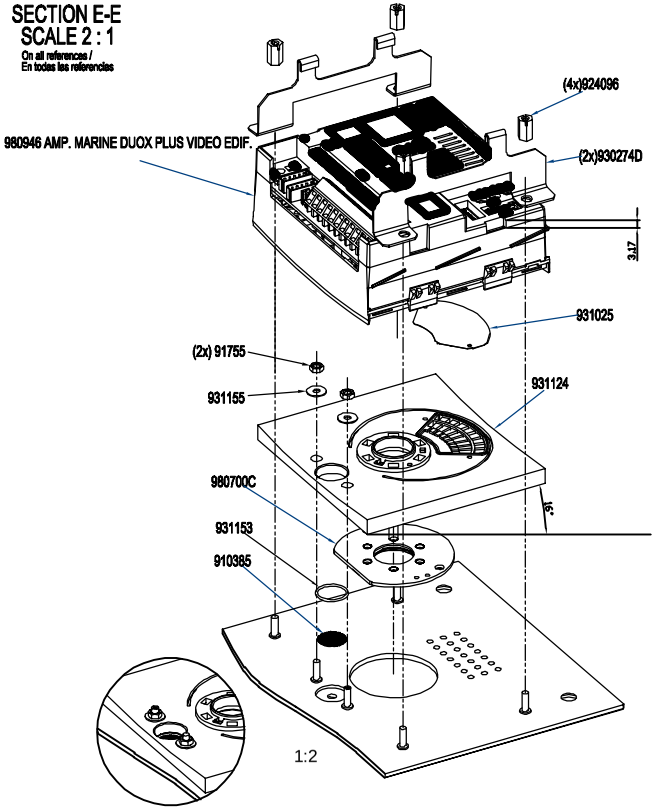

1:2

F05559

VIDEO DUOX PLUS AMPLIFIER

ESTE DOCUMENTO ES PROPIEDAD DE FERMAX, S.A.U.(SPAIN) SU USO SOLO PARA RESPONDER A UNA SOLICITUD DE COTIZACIÓN, OFERTA LA REALIZACIÓN DE TRABAJOS PARA FERMAX. THIS DOCUMENT IS PROPERTY OF FERMAX. ITS USE IS AUTHORIZED ONLY FOR RESPONDING TO A REQUESTFOR QUOTATION OR FOR THE PERFORMANCE OF WORK FOR FERMAX.	DRAWN / DELIVERED	DATE / FECHA	FERMAX ELECTRÓNICA, S.A.U.(SPAIN)
	CHECKED / REVISADO	DATE / FECHA	F05559 1
	APPROVED / APROBADO	DATE / FECHA	PART NUMBER / CÓDIGO REV
1-LIBRE PROJECTION SI metric	SCALE / ESCALA: 1:1	SHEET / HOJA: A1	SET AMPLIF. VIDEO DUOX PLUS TITLE / DESCRIPCIÓN