LUXORliving H6 Artikel-Nr.: 4800440

Funktionsbeschreibung

- 6-fach Heizungsaktor LUXORliving
- 6 potentialfreie Triac- Ausgänge (24 V-250 V AC)
- Notprogramm bei Bus- oder Telegrammausfall
- Sommerbetrieb und Ventilschutz
- LED Schaltzustandsanzeige für jeden Kanal
- Manuelle Bedienung am Gerät

Technische Daten

Betriebsspannung	110 – 240 V AC
Stand-by Leistung	~0,3 W
Breite	4 TE
Montageart	DIN-Schiene
Anzahl Kanäle	6
Schaltausgang	Nicht potenzialfrei
Ausgang	Triac
Spannung Ausgang	24 V AC - 240 V AC
Frequenz Ausgang	50 – 60 Hz
Schutzart	IP 20
Schutzklasse	II nach EN 60 669

Anschlussbilder

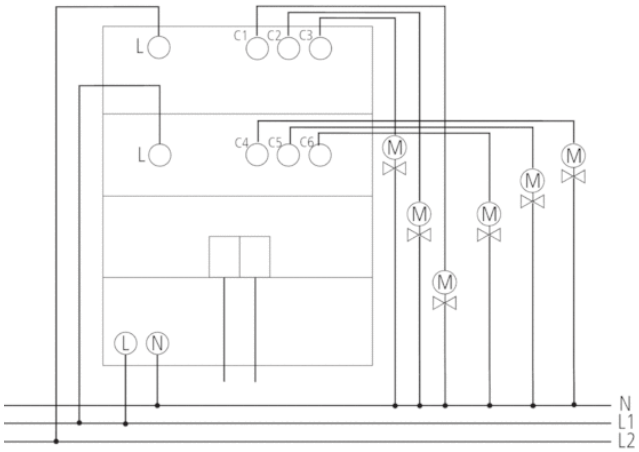
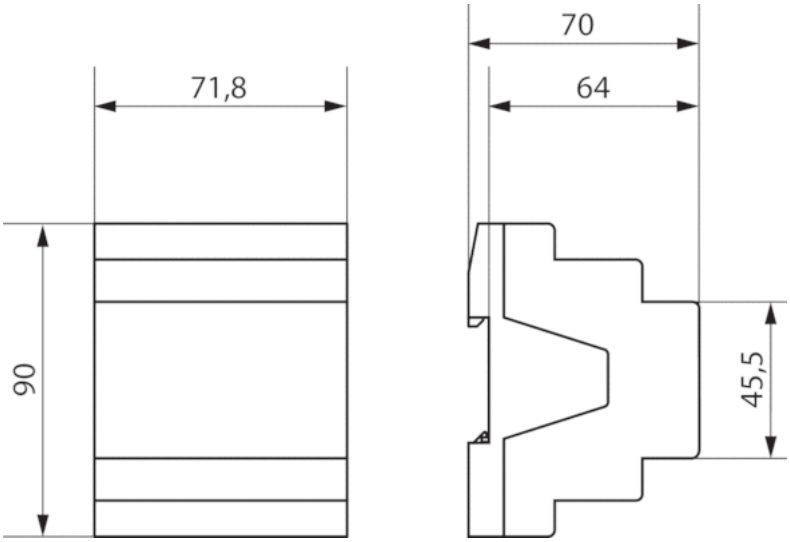
Maßbilder