RUTENBECK

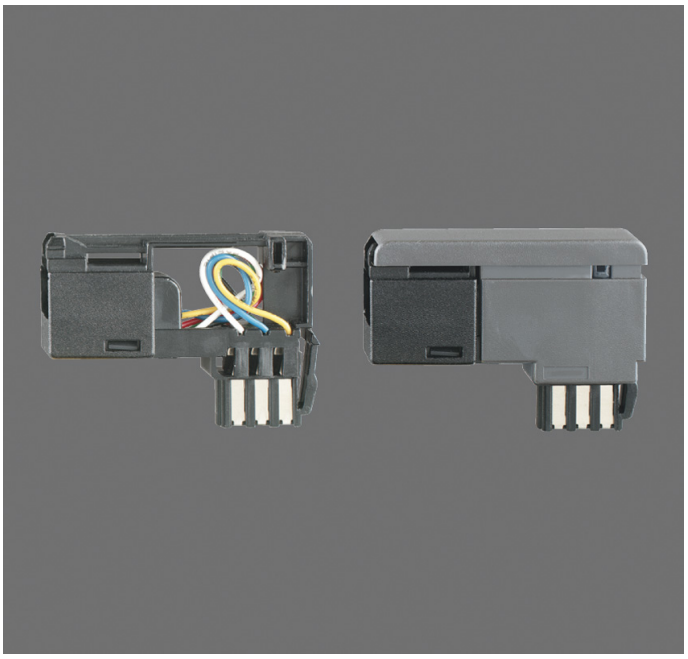

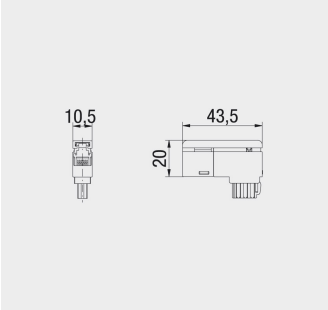

TS US N
700101253
für Zusatzgeräte mit RJ11-/RJ 12-Steckersystem
EAN: 4043921052228
Farbe: grau

Mechanische Eigenschaften

Allgemein	
Material	Steckereinsätze aus PBT-Formmasse
Gehäuse	Steckerkappe aus ABS-Formmasse
Abmessungen	
Breite	44 mm
Höhe	30 mm
Tiefe	11 mm
Steckverbinder/ Buchse	
Material Kontaktfeder	Kontakte Neusilber bzw. Phosphorbronze, hartvergoldet

© 2009
Technische Änderungen
vorbehalten
Stand: 19.06.2013

Niederworth 1-10
58579 Schalksmühle
Telefon (0 23 55) 82-0
Telefax (0 23 55) 82-105

www.rutenbeck.de
mail@rutenbeck.de