RUTENBECK

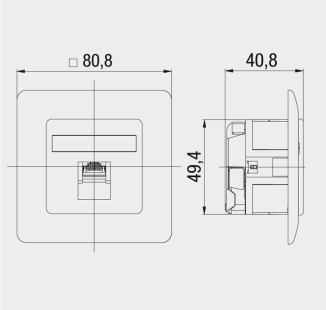


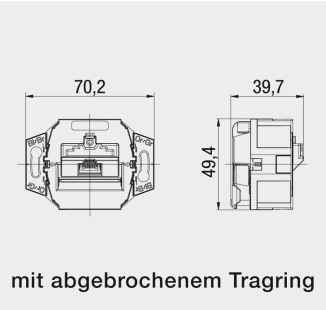


**UAE-Cat.6A iso-8 Up rw**
**136112030**
mit Zentralstück und Abdeckplatte
EAN: 4043921657140
Farbe: reinweiß (ähnlich RAL 9010)

## Leistungsmerkmale

| | |
|---|---|
| Poligkeit | 8-polig |
| Zentralstück | • |
| Abdeckplatte | • |
| Kombitragring | durch Abbrechen von Elementen in Tragsteg wandelbar |

## Mechanische Eigenschaften

| | |
|---|---|
| **Allgemein** | |
| Schirmgehäuse | Zinkdruckguss |
| Schirmanschluss/Zugentlastung | Kombinierte Schirmkontaktierung und Zugentlastung mit variabler Kabelzuführung (+/- 30°) |
| Betriebstemperatur | -40 °C bis +70 °C |
| Schutzart nach DIN EN 60 529 | IP21 |
| Sonstiges | halogenfrei |
| Gewicht | 183 g |
| **Abmessungen** | |
| Breite | 80 mm |
| Höhe | 80 mm |
| Tiefe | 41 mm |
| **Steckverbinder/ Buchse** | |
| Bauart | DIN EN 60 603-7-51:2011-01 |
| Anschlusstechnik | LSA-Klemmen für einen Leiter 0,4–0,63 mm Ø, AWG 26–22, Außendurchmesser 0,7–1,6 mm bei PE, 1 Ader je Kontakt, Wiederbelegbarkeit mind. 50-mal |
| Aufbau | Flexible Leiterplatte aus Polyimid mit mechanischen Federelementen (patentiert) |
| Oberfläche Kontaktfeder | 1,5 µm Ni/0,8 µm Au |
| Material Gehäuseteile | PBT |

© 2009
Technische Änderungen
vorbehalten
Stand: 24.10.2012

Niederworth 1-10
58579 Schalksmühle
Telefon (0 23 55) 82-0
Telefax (0 23 55) 82-105

www.rutenbeck.de
mail@rutenbeck.de

| | |
|---|---|
| Lebensdauer (Steckzyklen) | min. 1000 Steckzyklen mit Steckern nach IEC 60 603-7, RJ11/12-fehlstecksicher |

## Elektrische Eigenschaften

| | |
|---|---|
| Nennbetriebsspannung | 72 V DC, geeignet für TNV-Stromkreise gemäß DIN EN 60 950-1:2011-01 |
| Betriebsstrom | 500 mA, bei 50 °C Umgebungstemperatur |
| PoE-Tauglichkeit | geeignet für PoE+ (Power over Ethernet) gemäß IEEE 802.3at |
| Spannungsfestigkeit | 1000 V (Kontakt – Kontakt),<br>1500 V (Kontakt – Gehäuse) |
| Isolationswiderstand | mind. 500 MOhm |
| Kontaktwiderstand | Signalkontakt: 20 mOhm,<br>Schirmkontakt: 100 mOhm |
| Farbcode | T568A und T568B gemäß TIA/EIA-568-B.2 |

## Übertragungstechnische Eigenschaften der Steckverbinder/Buchsen

| | |
|---|---|
| ISO/IEC 11801:2011-06DIN EN 50 173-1:2011-09 | Cat.$6_A$, Class $E_A$, geschirmt |
| DIN EN 60 603-7-51:2011-01 | 500 MHz, geschirmt |

## Prüf- und Kennzeichen

| | |
|---|---|
| Kennzeichen | CE |

© 2009
Technische Änderungen
vorbehalten
Stand: 24.10.2012

Niederworth 1-10
58579 Schalksmühle
Telefon (0 23 55) 82-0
Telefax (0 23 55) 82-105

www.rutenbeck.de
mail@rutenbeck.de