TUBEO
LED-Rohrleuchte
Baureihe 110...

Einsatzbereiche:
Öffentliche und industrielle Bereiche in denen die Leuchten Strahl- und Druckwasser (Reinigung mit Dampfstrahlern) oder hohem Staubaufkommen ausgesetzt sind, z.B. Waschstraßen, Arbeitsgruben, Hafenanlagen, Schiffe, Lebensmittelindustrie, Schlachthöfe, vandalismusgefährdete Bereiche in U- und S-Bahnen, Justizvollzugsanstalten, Parkhäusern etc..

Ausführung:
Gehäuse: Schlagfestes, klares PMMA-Rohr Ø 100mm.
Verschluss: Rohrverschlusskappen aus Edelstahl mit eingeschäumter Dichtung, Längenausgleichselement.
Reflektor: Stahlblech mit allen elektrischen Komponenten und Entblendungselementen.
Anschluss: 3-polige Schnellsteckverbindung IP69K **(FastConnect)**. Steckerteil in Leuchte integriert, Buchsenteil im Lieferumfang enthalten.
Montage: 2 Edelstahlrohrschellen im Lieferumfang enthalten.

Technische Daten:

LED: Linearmodule 4.000K, R_a > 80, Lebensdauer L_{80} > 70.000Std. bei max. Umgebungstemperatur (siehe Hinweise).

EVG: 220-240V, 50/60Hz, Überlast- und Kurzschlussschutz

Umgebungstemperatur: -25°C bis siehe Tabelle

Hinweis:
Bei Montage in salzhaltiger Atmosphäre bitte Sonderausführung anfragen.

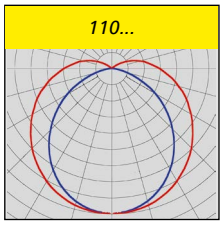

Optionen:

- 6.500K
- PC-Rohr (4 x IK10/80 Joule) für Lebensmittelbereiche gemäß „International Featured Standard Food"
- für tiefe Umgebungstemperaturen
- erhöhter (**ER**) Schutz gegen korrosive Atmosphären bzw. Schadgase
- mit 60° Abstrahlwinkel (**TB**)
- zum Anschluss an Gruppen- oder Zentralbatterieanlage (**ZB**) bzw. Notlichtnetze
- Durchgangsverdrahtung 3 x 2,5 mm² bzw. bei DIMD-Typen 5 x 2,5 mm²
- Lichtmanagementsystem **LIMAS Line** zur Steuerung von DIMD Leuchten mit DALI2 Schnittstelle

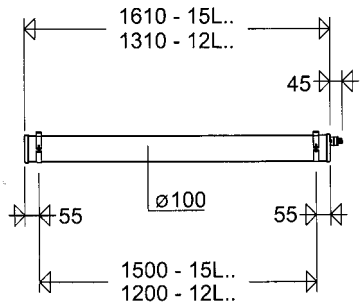

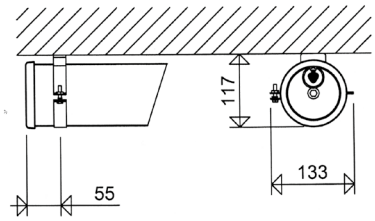

Bei senkrechter Montage bitte beachten: Steckerteil muss nach unten zeigen. Durchgangsverdrahtung nicht möglich. Zur REIN-RAUS-Verdrahtung bitte Zubehör 110 SVDA-3 verwenden.

Produktvorteile:

- **robuste, extrem belastbare Rohrleuchte für den Einsatz in rauen und schwierigen Umgebungen**
- **staub- und druckwasserdicht (IP68, 3m/ 30 min)**
- **geeignet zur Reinigung mit Hochdruckreiniger (IPX9K)**
- optional hochschlagfestes Polycarbonatrohr, 4 x IK10 (mind. 80 Joule) für Lebensmittelbereiche, vandalismusgefährdete Bereiche etc.
- **höchst effizient** durch Verwendung qualitativ hochwertiger EVG und LED-Module
- **hohe Farbwiedergabe R_a > 80**, nach Arbeitsstättenrichtlinie für nahezu alle Betriebsstätten geeignet
- **homogene Ausleuchtung durch satinierte LED-Abdeckung**, keine Einzellichtpunkte sichtbar, angenehme Lichtwahrnehmung, hervorragende Blendungsbegrenzung
- **mit „D"-Zeichen**, geeignet für Räume mit erhöhter Brandgefahr durch brennbare Stäube und Faserstoffe
- **FastConnect Schnellsteckverbindung** - elektrischer Anschluss ohne Öffnen der Leuchte
- **variable Befestigungsabstände** durch Rohrschellenbefestigung
- **zukunftssicher durch Verwendung Zhaga-konformer LED-Module**

110...

Artikelnummer	Type	Systemleistung [W]	Leuchtenlichtstrom [lm]	Lichtausbeute [lm/W]	Tmax. [°C]	Energieeffizienzklasse	ersetzt ca. *	Gewicht [kg] (ohne Verpackung)
				LED	IP68	IPX9K	IK07	
11000 0003	**110 12L22**	15	2.390	159	45	A++	1 x 36W	4,4
11000 0004	**110 15L34**	21	3.440	164	45	A++	1 x 58W	5,0
11000 0005	**110 12L42**	27	4.240	157	35	A++	2 x 36W	4,4
11000 0006	**110 15L60**	39	6.160	158	35	A++	2 x 58W	5,0
11000 0007	**110 15L100**	67	10.360	155	35	A++	3 x 58W	5,1

* Die Angaben dienen der groben Orientierung. Im konkreten Einzelfall ist eine Lichtplanung erforderlich.

! LED-Leuchten unterliegen Einsatzbeschränkungen, die unbedingt zu beachten sind. Siehe hierzu die Ausführungen in den Kapiteln 4 und 5 im „Technischen Anhang".

Alle technischen Daten entsprechen dem Stand bei Drucklegung. Aktuelle technische Daten entnehmen Sie bitte unserer Internetseite www.schuch.de.

Artikelnummer	Type	Systemleistung [W]	Leuchtenlichtstrom [lm]	Lichtausbeute [lm/W]	Tmax. [°C]	Energieeffizienzklasse	ersetzt ca. *	Gewicht [kg] (ohne Verpackung)

110... DIMD

LIMAS Line | LED | IP68 | IPX9K | IK07

mit Dimmfunktion über DALI-Schnittstelle

Ausführung:
Wie Standardausführung jedoch mit DALI2-EVG und 5-poliger Schnellsteckverbindung IP69K (**FastConnect**) mit Klemmstellen "N / L / PE / DA / DA", Dimmmlevel 1-100%. Kompatibel mit Lichtmanagementsystem **LIMAS Line**.

Hinweis:
Die Leitungen zu den Steuereingängen müssen netzspannungsfest ausgeführt werden und können in der Anschlussleitung mitgeführt werden.

11000 0013	**110 12L22 DIMD**	15	2.390	159	45	A++	1 x 36W	4,4
11000 0014	**110 15L34 DIMD**	21	3.440	164	45	A++	1 x 58W	5,0
11000 0015	**110 12L42 DIMD**	27	4.240	157	35	A++	2 x 36W	4,4
11000 0016	**110 15L60 DIMD**	39	6.160	158	35	A++	2 x 58W	5,0
11000 0017	**110 15L100 DIMD**	67	10.360	155	35	A++	3 x 58W	5,1

110... H50

LED | IP68 | IPX9K | IK07

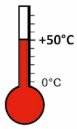

für hohe Umgebungstemperaturen bis +50°C

11000 0055	**110 12L42 H50**	27	4.240	157	50	A++	2 x 36W	4,4
11000 0056	**110 15L60 H50**	38	6.160	162	50	A++	2 x 58W	5,1

* Die Angaben dienen der groben Orientierung. Im konkreten Einzelfall ist eine Lichtplanung erforderlich.

Zubehör / Ersatzteile

Artikel-Nr.	Type	
90272 9001	**110 RO V P**	Edelstahlrohrschellen (Paar)
90273 9001	**110 036**	Ersatzrohr PMMA für 110 12L..
90273 9002	**110 058**	Ersatzrohr PMMA für 110 15L..
90273 9003	**110 036 PC**	Ersatzrohr PC für 110 12L..
90273 9004	**110 058 PC**	Ersatzrohr PC für 110 15L..
90049 0002	**183 S**	Edelstahl-Schaukelhaken für Kettenaufhängung
90278 9001	**110 SVDA-3**	Steckverbinder Doppelanschluss zu Rein-Raus-Verdrahtung
90278 9002	**110 SVDA-5**	Steckverbinder Doppelanschluss zu Rein-Raus-Verdrahtung, 5-polig für DIMD