2111110100

TKIV+

Turbine Video- und VoIP-Intercom-Modul

Videosprechstelle

ONVIF - Profile S

Turbine

HD-Voice

Automatische Verstärkerregelung

Active-Noise-Cancelling

Open-Duplex

Video

H.264

Das TKIV+ Turbine Video- und VoIP-Intercom-Modul bringt die hervorragende Audioqualität der Turbine Kompakt Serie mit außergewöhnlicher Video-Darstellung zusammen. Partnern haben damit die Möglichkeit, unsere Technologie für den Bau eigener Video-Sprechstellen zu nutzen.

BESCHREIBUNG

- Bauen Sie Ihre eigene IP--Videosprechstelle oder Ihren eigenen Help-Point
- Ergänzen Sie Ihre Parklösung, Ihren Geld- oder Verkaufsautomaten etc. um VoIP und Video
- Fortschrittliche Audiotechnologie: automatische Verstärkerregelung und Lautstärkeanpassung, Unterdrückung von
- Hintergrundgeräuschen, Open-Duplex, usw.
- HD-Video mit bis zu 30 Bildern/s in 1440x1080p
- Weitwinkel-Objektiv
- ONVIF-Profil S-konform
- MJPEG und H.264
- Relais und I/Os über IP steuern
- Unterstützt ICX-AlphaCom, IC-EDGE und SIP
- Unterstützt eine breite Palette von IP-Netzwerkstandards
- Remote-Software-Upgrade, -Konfiguration und -Überwachung
- Stromversorgung über das IP-Netzwerkkabel mit Power over Ethernet (PoE und PoE+)

TECHNISCHE DATEN

AUDIO

Schalldruck bei 1 m in Open-Duplex	90 dB
Schalldruck bei 1 m in Halb-Duplex	100 dB

www.zenitel.com info@zenitel.com

Zenitel, seine Tochtergesellschaften und Scanvest übernehmen keine Verantwortung für Fehler, die in dieser Publikation auftreten können, oder für Schäden, die sich aus den darin enthaltenen Informationen ergeben. Die Produkte von Vingtor-Stentofon werden von Zenitel entwickelt und vermarktet. Das Qualitätsmanagementsystem des Unternehmens ist gemäß den Anforderungen der NS-EN ISO 9001 zertiziert. Zenitel behält sich das Recht vor, das Design und die Spezikationen ohne vorherige Ankündigung zu ändern. DURCH ZENITEL URHEBERRECHTLICH GESCHÜTZT. Dieses Dokument und seine ergänzenden Elemente enthalten Informationen von Zenitel oder von Dritten, die urheberrechtlich geschützt und vertraulich sind. Jegliche Oenlegung, Vervielfältigung, Verbreitung oder Nutzung ist verboten, sofern nicht ausdrücklich schriftlich mit Zenitel vereinbart. Jede autorisierte Reproduktion, ganz oder teilweise, muss diese Legende enthalten. Zenitel - Alle Rechte vorbehalten.

AUDIO

Schalldruck bei 1 m in Durchsagen oder Audioprogrammen	100 dB
Geräuschunterdrückung	Ja
Codecs	G.711, G.722, G.729
Frequenzbereich G.722 Codec	200 Hz – 7000 Hz
Audio-Technolgie	Modi: Full Open-Duplex, Switched Open-Duplex
	Adaptiver Jitterbuffer
	Individueller Klingelton
	Audio-Mischer für Gespräche und Gruppenrufe
	Schallpegel-Erkennung / Schrei-Alarm (im AlphaCom-Modus)
	Automatische Pegelregelung (Mikrofon)
Eingebauter Verstärker	10 W Class-D
Eingebauter Lautsprecher	10 W
Mikrofon-Technologie	Digitales MEMS-Mikrofon, omnidirektional
Automatische Lautstärkeregelung	Ja
Akustische Echo-Unterdrückung	Ja

VIDEO

Bildsensor	1/2.5" RGB CMOS
Objektiv	F 2.0, feste Blende
Lichtempfindlichkeit	bis zu unter 1 lux
Auflösung	240 / 480p / 960x720p / 1440x1080p*
Bildrate	Bis zu 30 FPS in 1440x1080p**
Unterstützte Codecs	MJPEG, H.264 ***
Digitale PTZ Funktion	Ja
Digitaler Zoom	Bis zu 2x
Blickwinkel	horizontal=145°, vertikal=109° ****
Snapshot-Funktion	Nein
IR LED	Nein
Parallele Videostreams	6 (1x SIP H.264, 2x HTTP MJPEG, 3x RTSP sessions)
	* MJPEG unterstützt nicht 720p und 1080p Auflösung
	** 30 FPS wird nur im H.264 Modus unterstützt, während MJPEG auf 10 FPS begrenzt ist.
	*** AlphaCom Modus unterstützt nur RTSP H.264 Modus, während andere Modi SIP H.264 unterstützen.
	**** FoV hängt vom Video-Modus ab (kann Änderungen unterliegen)

HARDWARE

Ethernet-Anschluss	1 x RJ-45
Alle weiteren Anschlüsse	Werkzeuglose Federklemmen, vibrationsfest
Ein-/Ausgänge	6 (konfigurierbar)
Ausgänge	12mA als LED-Treiber
Change-over Relais (NO+NC+COM)	SELV
Spannungsversorgung (Optionen)	PoE, PoE+, externe Spannungsversorgung
PoE (Power over Ethernet)	IEEE 802.3af Standard, IEEE 802.3at
Externe Spannungsversorgung	24VDC - 48VDC
Leistungsaufnahme	Ruhezustand 3.5W, max. 12W (lautstärkeabhängig)
Audio-Ausgang / Induktionsverstärker	600 OHM

PROZESSOR / CHIPSET

CPU Cores	4 x Cortex-A53
CPU Clock Speed	1.6 GHz
RAM	512MB LPDDR4
Flash	1 Gb
Video-Encoder	MJPEG, H.264

www.zenitel.com info@zenitel.com

Zenitel, seine Tochtergesellschaften und Scanvest übernehmen keine Verantwortung für Fehler, die in dieser Publikation auftreten können, oder für Schäden, die sich aus den darin enthaltenen Informationen ergeben. Die Produkte von Vingtor-Stentofon werden von Zenitel entwickelt und vermarktet. Das Qualitätsmanagementsystem des Unternehmens ist gemäß den Anforderungen der NS-EN ISO 9001 zertiziert. Zenitel behält sich das Recht vor, das Design und die Spezikationen ohne vorherige Ankündigung zu ändern. DURCH ZENITEL URHEBERRECHTLICH GESCHÜTZT. Dieses Dokument und seine ergänzenden Elemente enthalten Informationen von Zenitel oder von Dritten, die urheberrechtlich geschützt und vertraulich sind. Jegliche Oenlegung, Vervielfältigung, Verbreitung oder Nutzung ist verboten, sofern nicht ausdrücklich schriftlich mit Zenitel vereinbart. Jede autorisierte Reproduktion, ganz oder teilweise, muss diese Legende enthalten. Zenitel - Alle Rechte vorbehalten.

PROZESSOR / CHIPSET	
Dual-Image	Ja

KONSTRUKTION	
Abmessungen CPU-Modul (HxBxT)	68 x 85.9 x 45 mm
Abmessungen Kamera-Modul (HxBxT)	53 x 66 x 19 mm

NETWORKING & PROTOKOLLE	
Protokolle	IPv4 (with DiffServ), SIP, TCP, UDP, HTTPS, TFTP, RTP, RTSP, RTCP, SRTP, DHCP, SNMP, Vingtor-Stentofon CCoIP®, NTP, ONVIF, WS-Discovery
LAN-Protokolle	Power over Ethernet (IEEE 802.3 a-f), Power over Ethernet (IEEE 802.3at)
Management & Betrieb	HTTP/HTTPS (Web-Konfiguration) DHCP und statische IP-Adressvergabe, Remote Software-Upgrade, Zentrales Monitoring
Erweiterte Überwachungsfunktionen	Z.B. Netzwerk-Test, Ton-Test, Status-Reports (nur in AlphaCom)
SIP-Support	RFC 3261 (SIP Base Standard) RFC 3515 (SIP Refer) RFC 2976 (SIP Info), SIP TLS, RFC 5630 SIPS URI
DTMF-Support	RFC 2833, 2976 (SIP Info)
Integration und API	AlphaCom, Scripting (Plug-ins)

UMGEBUNGSBEDINGUNGEN	
Betriebstemperatur	-30° bis 70° C
Lagertemperatur	-40° bis 70° C

ZERTIFIKATE	
ONVIF Konformität	Profile S für Video-Streaming

ANDERE SPEZIFIKATIONEN	
IP-Adressinformation	Spricht IP-Adresse nach dem Systemstart
Herstellungsland	Polen

ABMESSUNGEN

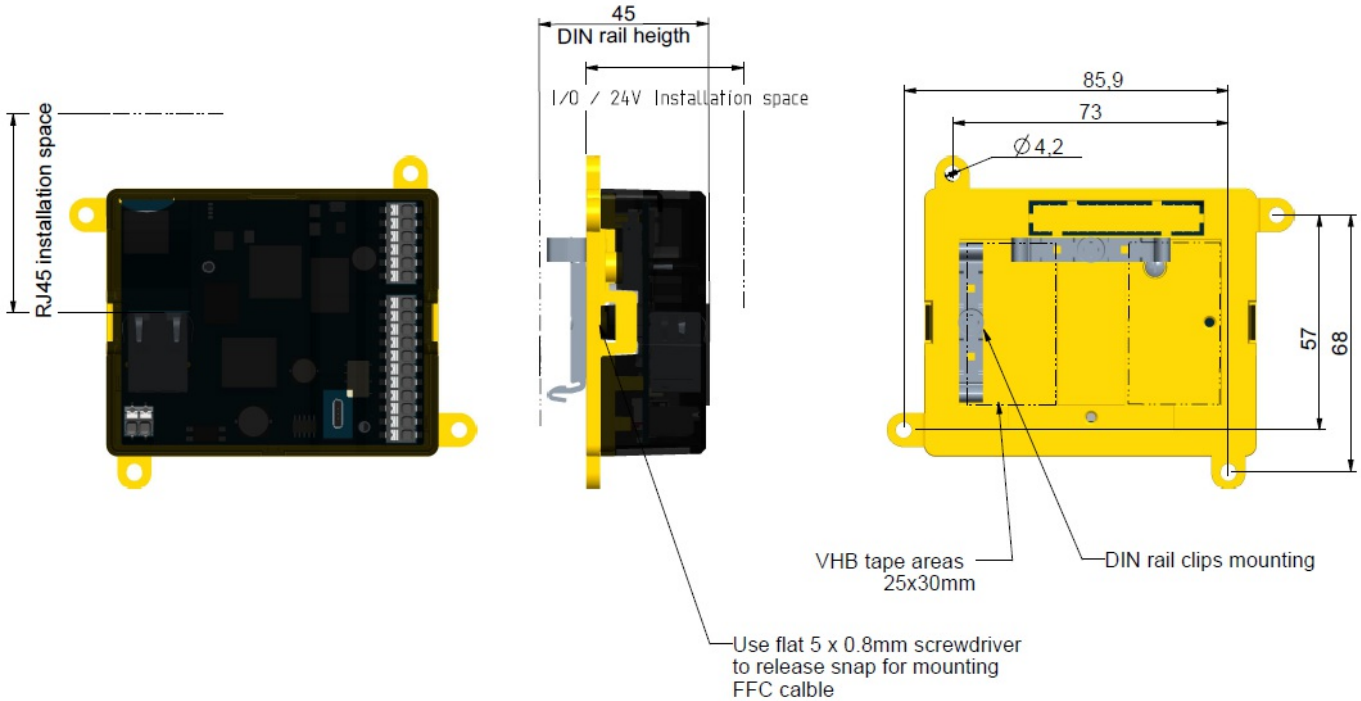

www.zenitel.com info@zenitel.com

Zenitel, seine Tochtergesellschaften und Scanvest übernehmen keine Verantwortung für Fehler, die in dieser Publikation auftreten können, oder für Schäden, die sich aus den darin enthaltenen Informationen ergeben. Die Produkte von Vingtor-Stentofon werden von Zenitel entwickelt und vermarktet. Das Qualitätsmanagementsystem des Unternehmens ist gemäß den Anforderungen der NS-EN ISO 9001 zertiziert. Zenitel behält sich das Recht vor, das Design und die Spezikationen ohne vorherige Ankündigung zu ändern. DURCH ZENITEL URHEBERRECHTLICH GESCHÜTZT. Dieses Dokument und seine ergänzenden Elemente enthalten Informationen von Zenitel oder von Dritten, die urheberrechtlich geschützt und vertraulich sind. Jegliche Offenlegung, Vervielfältigung, Verbreitung oder Nutzung ist verboten, sofern nicht ausdrücklich schriftlich mit Zenitel vereinbart. Jede autorisierte Reproduktion, ganz oder teilweise, muss diese Legende enthalten. Zenitel - Alle Rechte vorbehalten.

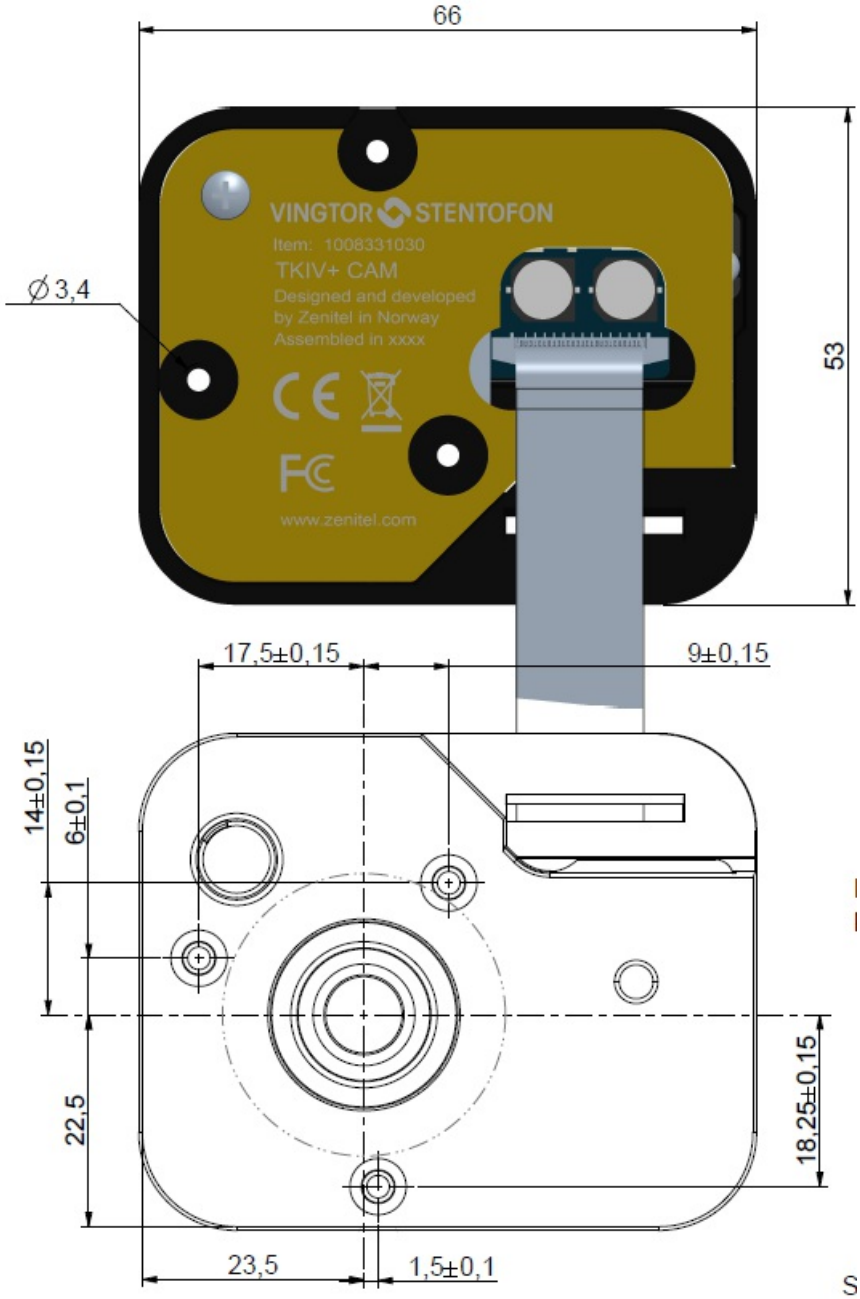

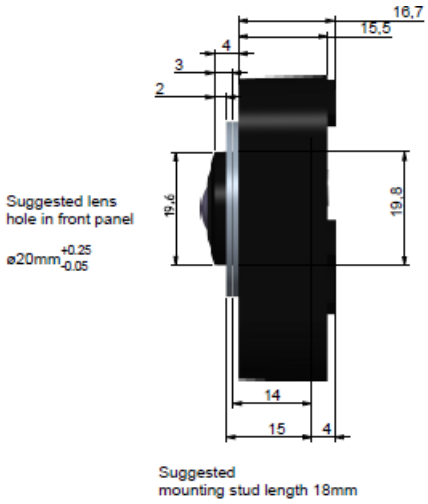

Scanvest Deutschland GmbH
Berliner Allee 2-4
30855 Langenhagen
0511-90286-0
info@scanvest.de
www.scanvest.de

www.zenitel.com info@zenitel.com

Zenitel, seine Tochtergesellschaften und Scanvest übernehmen keine Verantwortung für Fehler, die in dieser Publikation auftreten können, oder für Schäden, die sich aus den darin enthaltenen Informationen ergeben. Die Produkte von Vingtor-Stentofon werden von Zenitel entwickelt und vermarktet. Das Qualitätsmanagementsystem des Unternehmens ist gemäß den Anforderungen der NS-EN ISO 9001 zertiziert. Zenitel behält sich das Recht vor, das Design und die Spezikationen ohne vorherige Ankündigung zu ändern. DURCH ZENITEL URHEBERRECHTLICH GESCHÜTZT. Dieses Dokument und seine ergänzenden Elemente enthalten Informationen von Zenitel oder von Dritten, die urheberrechtlich geschützt und vertraulich sind. Jegliche Offenlegung, Vervielfältigung, Verbreitung oder Nutzung ist verboten, sofern nicht ausdrücklich schriftlich mit Zenitel vereinbart. Jede autorisierte Reproduktion, ganz oder teilweise, muss diese Legende enthalten. Zenitel - Alle Rechte vorbehalten.